DYLAN 80x180

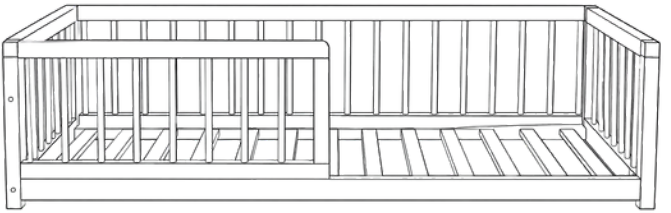

IMPORTANT! READ CAREFULLY AND KEEP FOR FUTURE REFERENCE.

Model: Minitude DYLAN 80x180 (SHIDA23021-A-M)

EN 1725:2023

UK

WARNINGS

IMPORTANT! READ CAREFULLY AND KEEP FOR FUTURE REFERENCE.

WARNING Be aware of the risk of open fire and other sources of strong heat, such as electric bar fires, gas fires, etc, in the near vicinity of the bed.
WARNING Do not use more than one mattress on the bed.
WARNING DO NOT place the product close to another product, which could present a danger of suffocation or strangulation, e.g. strings, blind/curtain cords, etc.
WARNING To help prevent entrapment and falls, position the bed either directly against a wall or with a gap of at least 300 mm between the wall and the side of the bed.

- Adult assembly required.
- Always ensure that all assembly fittings are tightened properly and make sure that no screws are loose, because the child could trap parts of the body or clothing (e.g. strings, necklaces, ribbons etc.), which would pose a risk of strangulation.
- Recommended age: from 6 years.
- Maximum weight load: 80 kg.
- Mattress size: 80x180 cm.
- Inspect and retighten all assembly fittings regularly to ensure continued safety and stability.
- DO NOT use the product if any part is broken, damaged, or missing. Contact Jollyroom AB for inquiries about spare parts and instructions if needed. DO NOT replace parts with anything other than those recommended by the manufacturer.
- Cleaning instructions: Clean by wetting towel with water and wring it out.

VARNINGAR

VIKTIGT! LÄS NOGA OCH SPARA FÖR FRAMTIDA BRUK.

VARNING Var medveten om risken för öppen eld och andra källor till stark värme, såsom elektriska värmeelement, gasspisar etc., i sängens närhet.
VARNING Använd inte mer än en madrass på sängen.
VARNING Placera INTE produkten nära en annan produkt som kan utgöra en risk för kvävning eller strypning, t.ex. snören, persienn-/gardinlinor etc.
VARNING För att minska risken för att barnet fastnar eller faller ska sängen placeras antingen direkt intill en vägg eller så att avståndet mellan väggen och sängens sida är minst 300 mm.

- Montering av vuxen krävs.
- Se alltid till att alla montagefästen sitter ordentligt och dra åt så att inga skruvar är lösa – barnet kan fastna med delar av kroppen eller kläder (t.ex. snören, halsband, band etc.), vilket kan leda till risk för strypning.
- Rekommenderad ålder: Från 6 år.
- Maximal viktbelastning: 80 kg.
- Madrass storlek: 80x180 cm.
- Alla monteringsbeslag bör kontrolleras regelbundet och dras åt vid behov.
- Använd INTE produkten om någon del är trasig, skadad eller saknas. Kontakta Jollyroom AB för förfrågningar om reservdelar och instruktioner vid behov. Byt INTE ut delar mot något annat än de som rekommenderas av tillverkaren.
- Rengöringsanvisningar: Rengör med en fuktig trasa som har vridits ur.

NO

ADVARSLER

VIKTIG! LES NØYE OG OPPBEVAR FOR FREMTIDIG REFERANSE.

ADVARSEL Vær oppmerksom på risiko for åpen ild og andre sterke varmekilder, som elektriske varmeelementer, gassovner osv., i nærheten av sengen.
ADVARSEL Ikke bruk mer enn én madrass på sengen.
ADVARSEL IKKE plasser produktet i nærheten av et annet produkt, som kan utgjøre en kvelningsfare, f.eks. snorer, persienner / gardiner, osv.
ADVARSEL For å redusere risikoen for fastklemming og fall skal sengen plasseres enten direkte mot en vegg eller slik at avstanden mellom veggen og siden av sengen er minst 300 mm.

- Må monteres av en voksen.
- Sørg alltid for at alle monteringsdeler er skikkelig tilspente, og kontroller at ingen skruer er løse – barnet kan få kroppsdeler eller klær (f.eks. snorer, smykker, bånd osv.) fast, noe som utgjør en kvelningsfare.
- Anbefalt alder: Fra 6 år.
- Maksvekt: 80kg.
- Madrassmål: 80x180 cm.
- Alle monteringsbeslag bør kontrolleres regelmessig og etterstrammes etter behov.
- IKKE bruk produktet hvis noen del er ødelagt, skadet eller mangler. Kontakt Jollyroom AB for å få informasjon om reservedeler og instruksjoner ved behov. IKKE bytt ut deler med noe annet enn de som er anbefalt av produsenten.
- Rengjøringsinstruks: Fukt et håndkle med vann og vri ut.

ADVARSLER

VIGTIGT! LÆS OMHYGGELIGT OG GEM TIL SENERE BRUG.

ADVARSEL Vær opmærksom på risikoen ved åben ild og andre stærke varmekilder, såsom elektriske varmelegemer, gasbrændere osv., i nærheden af sengen.
ADVARSEL Brug ikke mere end én madras på sengen.
ADVARSEL Placér IKKE produktet tæt på andre genstande, som kan udgøre en kvælningsfare, f.eks. snore, ledninger, persienner, gardiner osv.
ADVARSEL For at reducere risikoen for fastklemning og fald skal sengen placeres enten direkte mod en væg eller således, at afstanden mellem væggen og siden af sengen er mindst 300 mm.

- Skal samles af en voksen.
- Sørg altid for, at alle samlingselementer er korrekt tilspændt, og kontroller, at ingen skruer er løse – barnet kan komme til at hænge fast med kropsdele eller tøj (f.eks. snore, halskæder, bånd osv.), hvilket udgør en kvælningsrisiko.
- Anbefalt alder: Fra 6 år.
- Maksimal belastning er 80 kg.
- Madrasstørrelse: 80x180 cm.
- Alle monteringsbeslag bør kontrolleres regelmæssigt og efterspændes efter behov.
- Brug IKKE produktet, hvis nogen del er ødelagt, beskadiget eller mangler. Kontakt Jollyroom AB for forespørgsler om reservedele og instruktioner, hvis det er nødvendigt. Udskift IKKE dele med andet end det, der er anbefalet af producenten.
- Rengøringsinstruktioner: Rengør med en opvredet, fugtig klud.

VAROITUKSET

TÄRKEÄÄ! LUE HUOLELLISESTI JA SÄILYTÄ MYÖHEMPÄÄ KÄYTTÖÄ VARTEN.

VAROITUS Ole tietoinen avoimen tulen ja muiden voimakkaan lämmön lähteiden, kuten sähköisten pintalämmitinten, kaasulämmittimien tms., aiheuttamasta vaarasta sängyn läheisyydessä.
VAROITUS Älä käytä sängyssä enempää kuin yhtä patjaa.
VAROITUS ÄLÄ aseta tuotetta paikkaan, jossa lapsi voi tukehtua tai kuristua esimerkiksi nyöreihin, sälekaihtimien naruihin tai virtajohtoihin.
VAROITUS Loukkuun jäämisen ja putoamisen riskin vähentämiseksi sänky tulee sijoittaa joko suoraan seinää vasten tai niin, että seinän ja sängyn sivun välinen rako on vähintään 300 mm.

- Tuote tulee koota aikuisen toimesta.
- Varmista aina, että kaikki kiinnikkeet on kiristetty kunnolla, eikä yksikään ruuvi ole löysällä – lapsi voi jäädä kiinni vartalon osilla tai vaatteilla (esim. nauhat, kaulakorut, nauhat jne.), mikä voi aiheuttaa kuristumisvaaran.
- Suositusikä:6 vuoden iästä lähtien.
- Sängyn maksimikuorma on 80 kg.
- Patjan koko: 80x180 cm.
- Kaikki asennusosat tulee tarkastaa säännöllisesti ja kiristää tarvittaessa.
- ÄLÄ käytä tuotetta, jos jokin osa on rikki, vaurioitunut tai puuttuu. Ota tarvittaessa yhteyttä Jollyroom AB:hen varaosia ja ohjeita koskevissa tiedusteluissa. ÄLÄ korvaa osia muilla kuin valmistajan suosittelemilla osilla.
- Puhdistusohjeet: Puhdista kostealla, hyvin väännetyllä liinalla.

PARTS

DELAR / DELER / DELE / OSAT

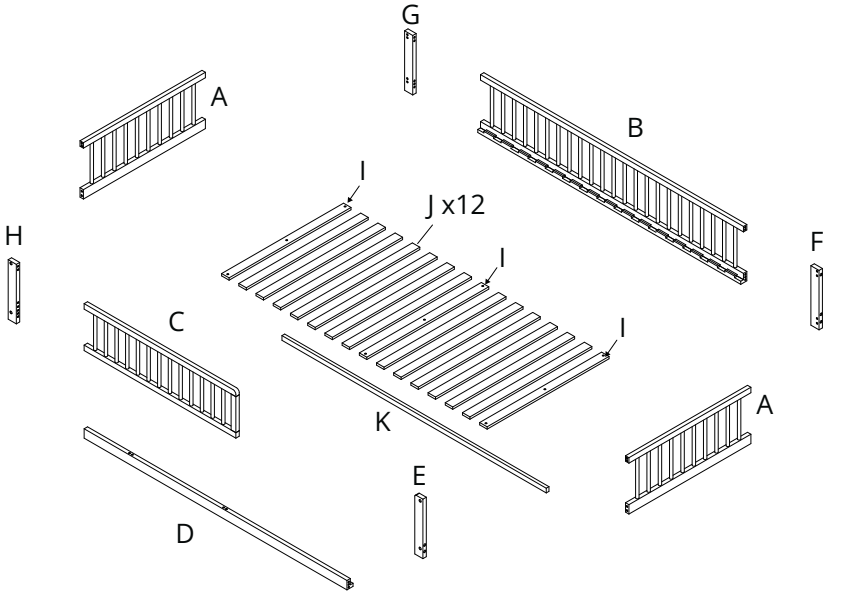

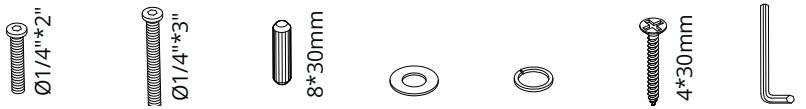

x 9 | x 14 | x 20 | x 22 | x 22 | x 10 | x 1

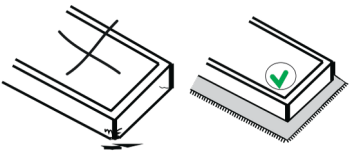

ASSEMBLY INSTRUCTIONS

MONTERING / ASENNUS

1.

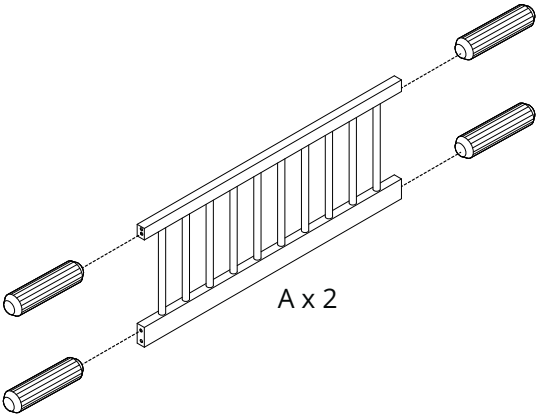

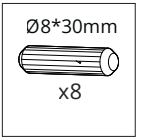

2.

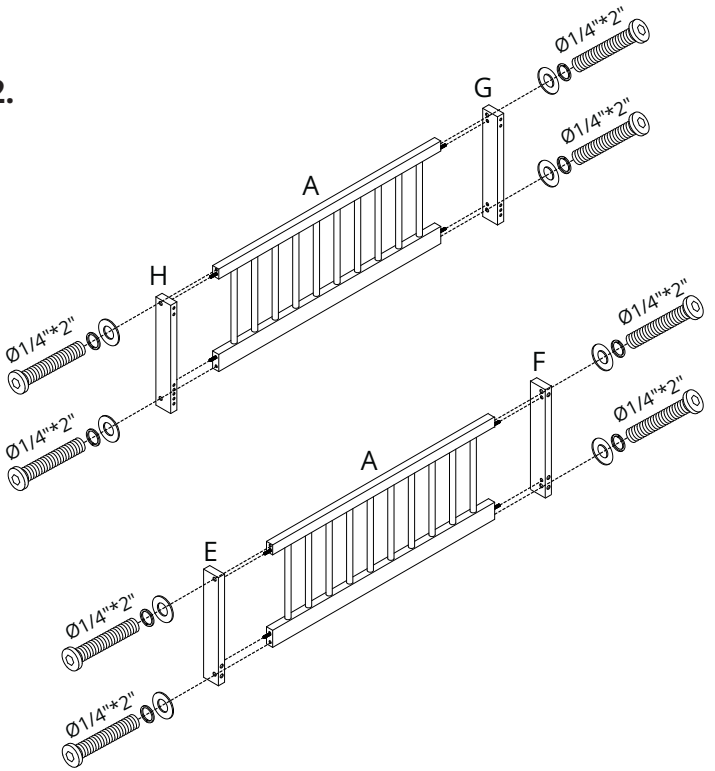

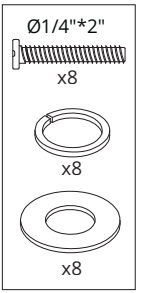

3.

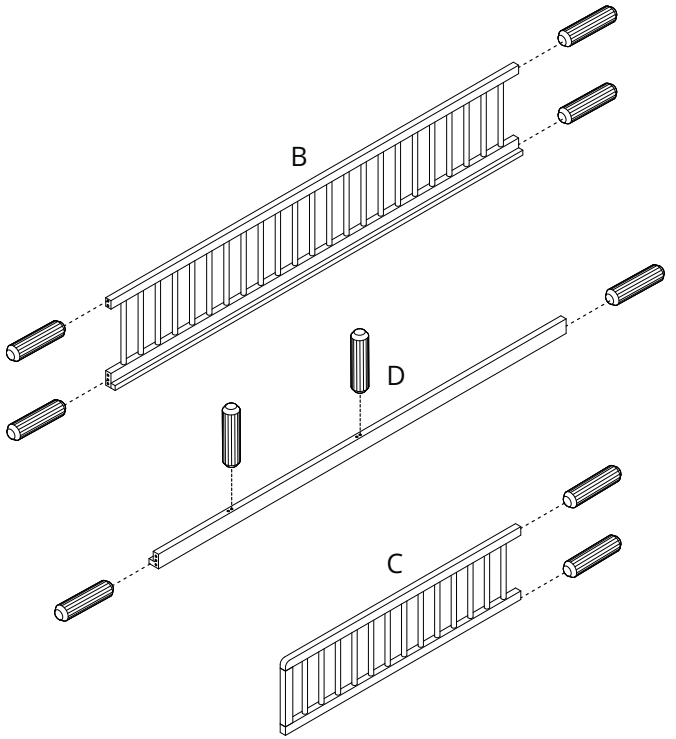

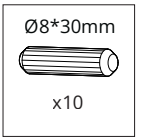

4.

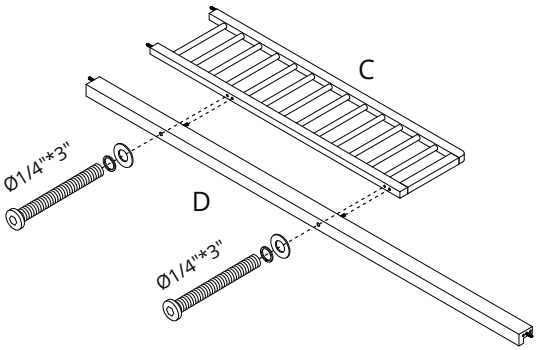

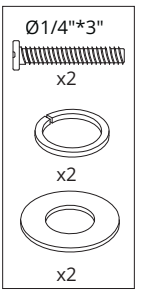

5.

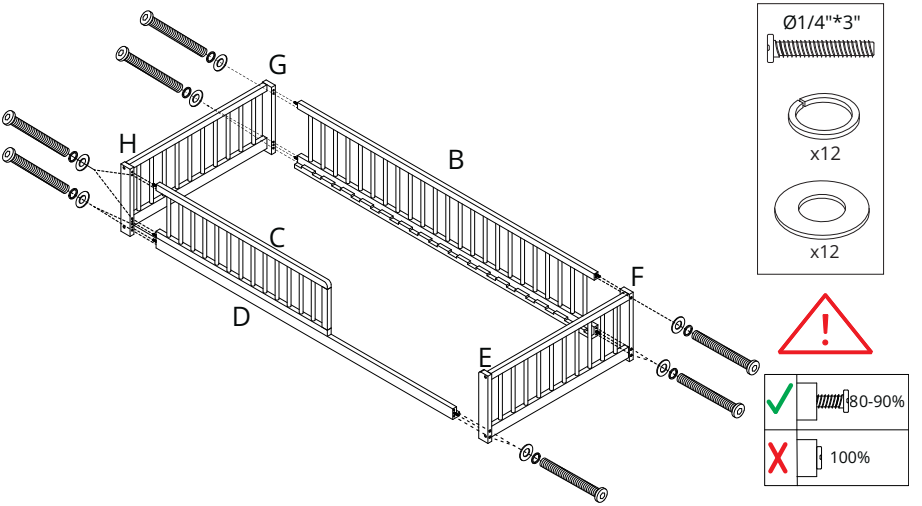
G
H
B
C
D
F
E
Ø1/4"*3"
x12
x12
80-90%
100%

6.

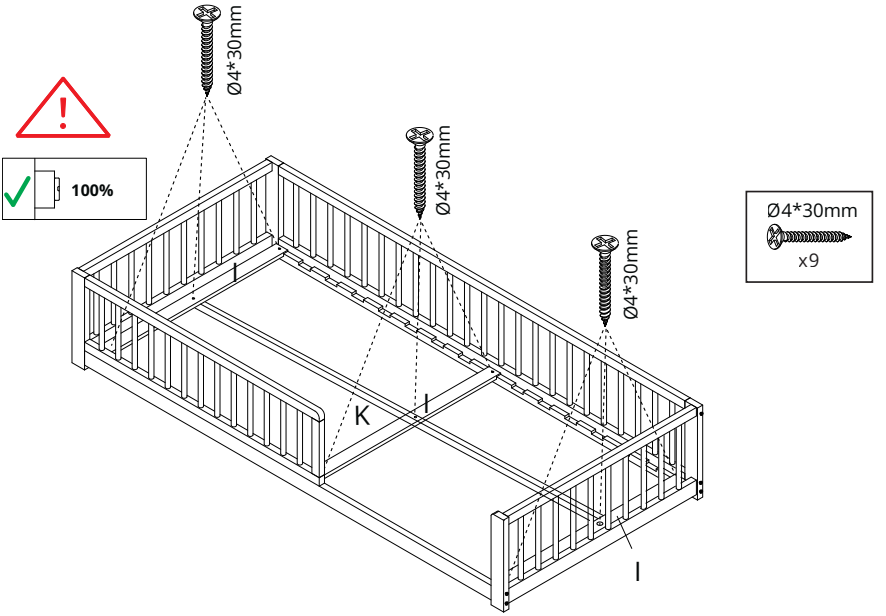
Ø4*30mm
Ø4*30mm
Ø4*30mm
100%
Ø4*30mm
x9
I
K
I
I

7.

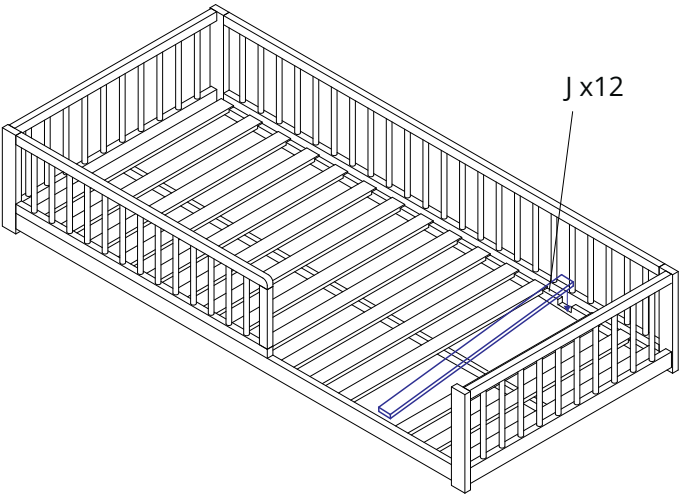

MiNiTUDE.

UK

Produced by:
Jollyroom AB

Sörredsvägen 111 SE-418 78
Gothenburg, Sweden
Contact: +46313100000
www.jollyroom.com/contact

SE

Producerad av:
Jollyroom AB

Sörredsvägen 111 SE- 418 78
Gothenburg, Sweden
Kontakt: +46313100000
www.jollyroom.com/contact

NO

Produsert av:
Jollyroom AB

Sörredsvägen 111 SE- 418 78
Gothenburg, Sweden
Kontakt: +4733509350
www.jollyroom.com/contact

DK

Produceret af:
Jollyroom AB

Sörredsvägen 111 SE-418 78
Gothenburg, Sweden
Kontakt: 88448888
www.jollyroom.com/contact

FI

Tuottanut:
Jollyroom AB

Sörredsvägen 111 SE-418 78
Gothenburg, Sweden
Asiakaspalvelu: 0942415555
www.jollyroom.com/contact

DE

Produziert von:
Jollyroom AB

Sörredsvägen 111 SE-418 78
Gothenburg, Sweden
Service: +4904029997999
www.jollyroom.com/contact